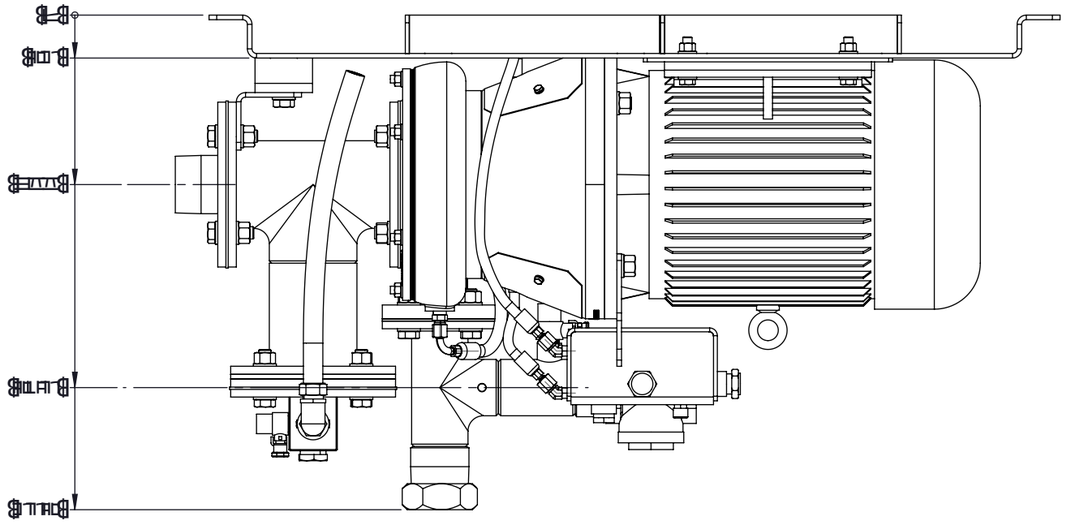

00 • 베 뒤 보기하중 △ 값

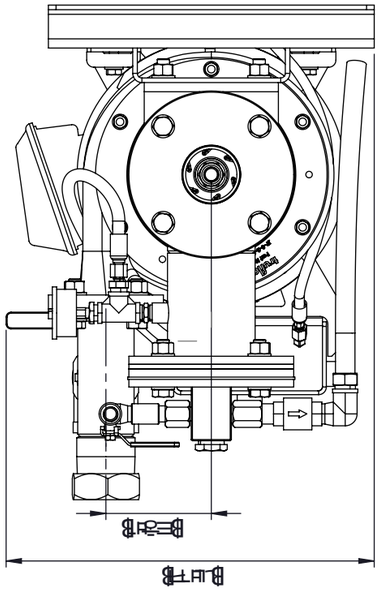

• 베 하 이 꿈 보기하중 △ 값

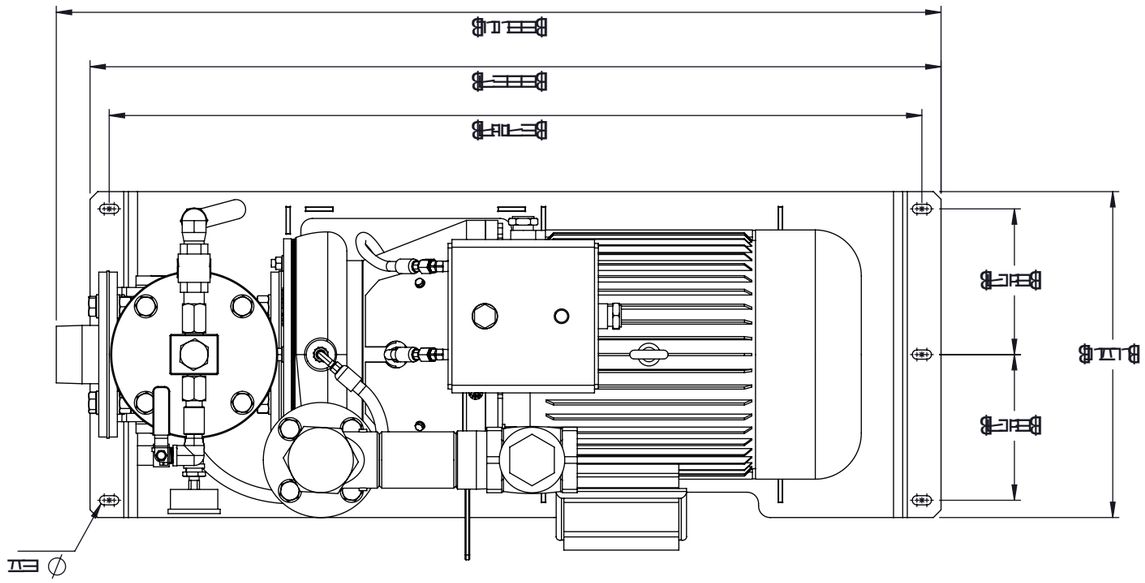

LX 베 뒤 보기하중 △ 값

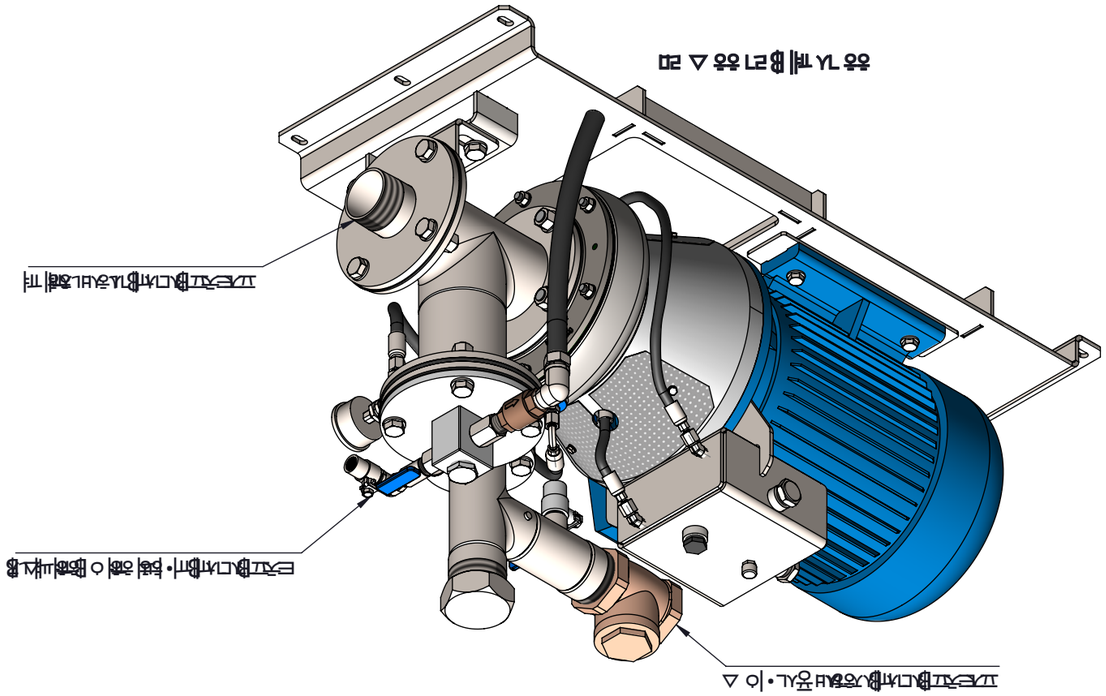

하중 YA 베 보기하중 △ 값

제작사	제작일자	제품명	시트명	시트	시트	시트	시트	시트
도면번호	도면명	truflo PUMPING SYSTEMS	시트	시트	시트	시트	시트	시트